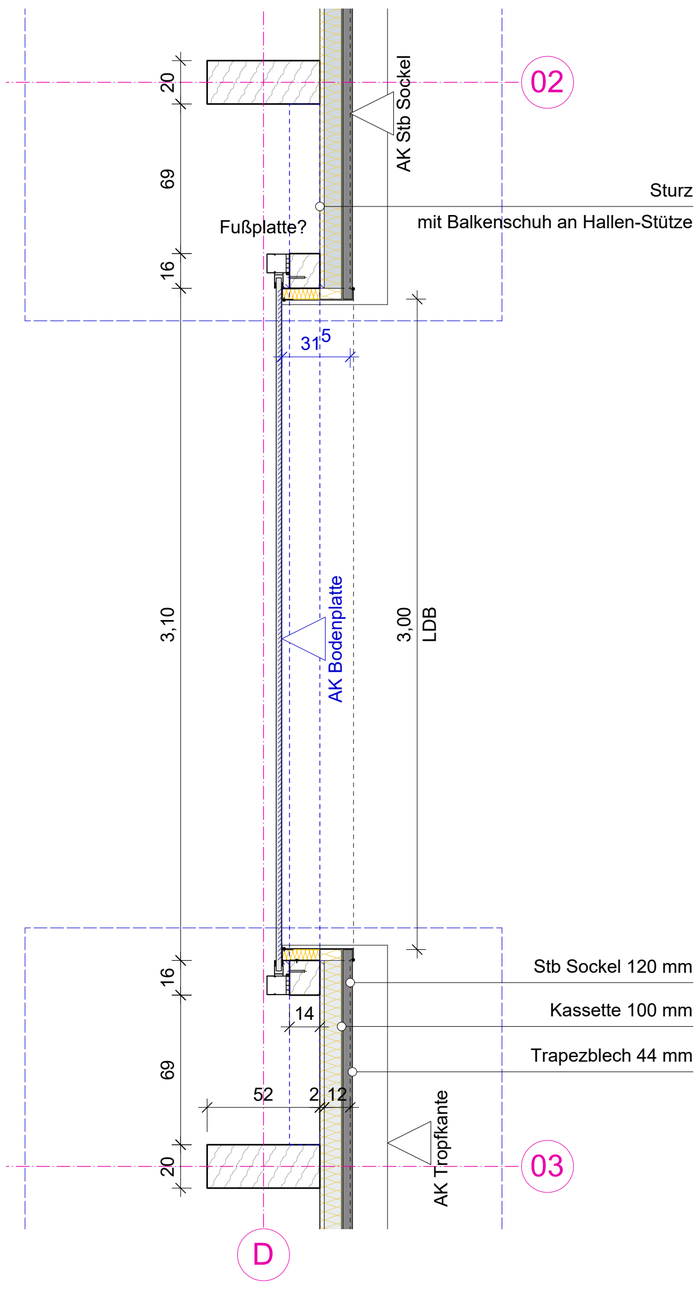

Grundriss

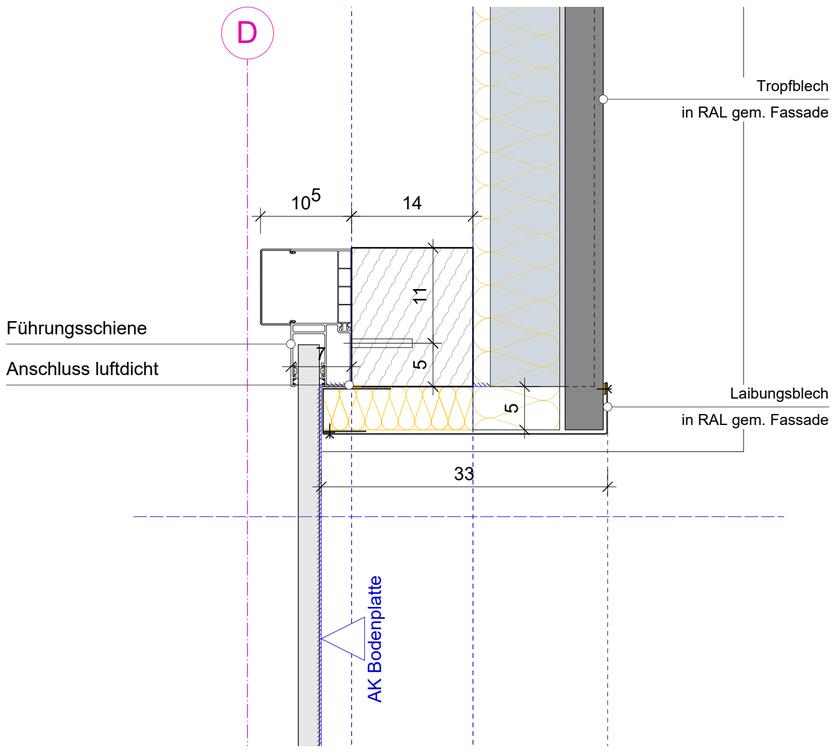

Detail "Toranschluss seitlich"

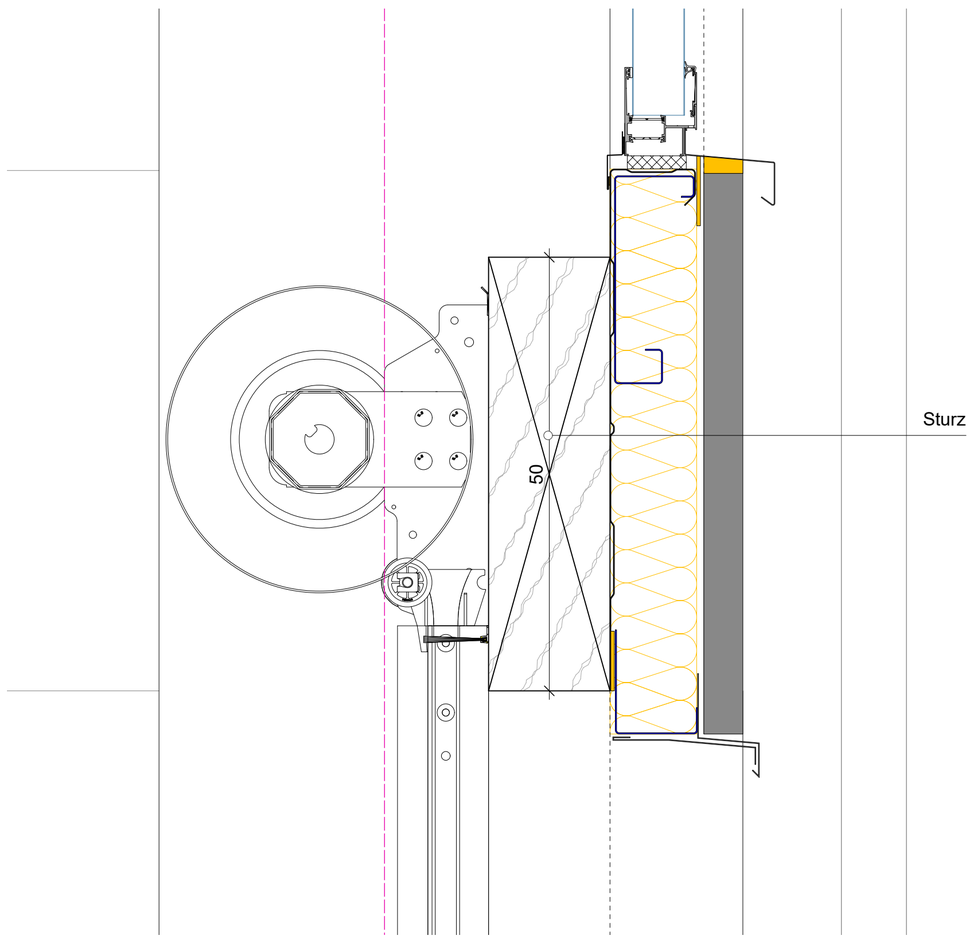

Detail "Toranschluss oben"

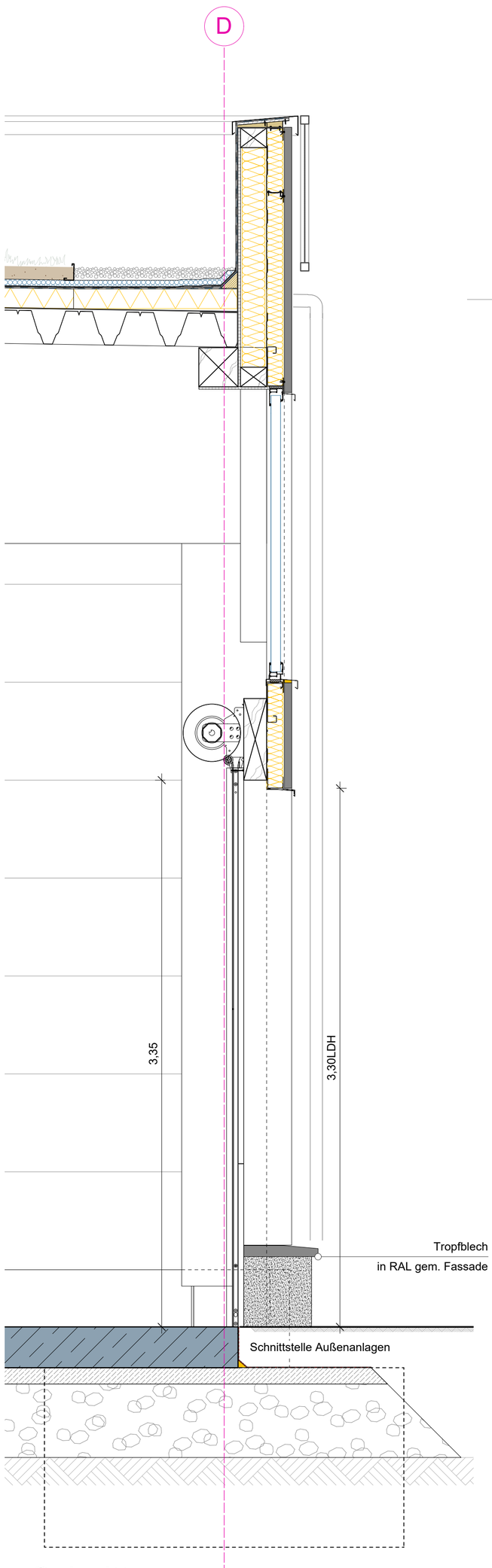

Schnitt

HÖRMANN

DATENBLATT

Haupteigenschaften

Widerstand gegen Windlast
Klasse 2 - 4

Wärmedämmung
3,9 W/(m²K)

Wasserdichtigkeit
Klasse 0

Luftschalldämmung
18 dB

Die Werte sind abhängig von der Konfiguration des Tores.

Rolltor SB Decotherm S

Das Profil aus verzinktem Spezial-Stahl mit wickeloptimierter Geometrie ist besonders widerstandsfähig gegen Beschädigungen bei Transport, Montage und Betrieb. Die linierte Profilansicht auf der Außen- und Innenseite ist optional mit beidseitiger Farbbeschichtung in RAL nach Wahl erhältlich.

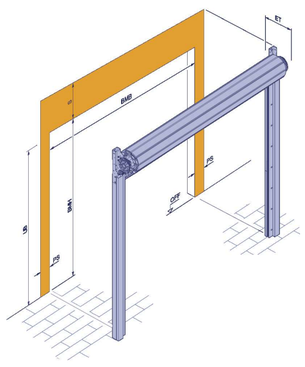

Standardmontage

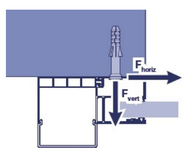

q_{horiz} [kN/m]	3,75
q_{vert} [kN/m]	2,5

Torgröße	
Breite (BMB)	1000 - 5000 mm
Höhe (BMH)	2000 - 4500 mm

Richtwerttabelle in mm

Torhöhe	2250	2500	2750	3000	3250	3500	3750	4000
Sturzbedarf (S)	465	473	475	482	484	489	519	524
Einbautiefe (ET)	370	378	380	387	389	394	424	429

Mindestanforderungen an den Baukörper

Beton
Festigkeitsklasse C 20/25
Dicke 140 mm
Norm EN 206-1

Stahl
Festigkeitsklasse S235-JRG2
Dicke 5 mm
Norm EN 10027-1

Mauerwerk
Steinfestigkeitsklasse 12/
Mörtelgruppe II
Dicke 240 mm
Norm DIN 1053-1

Holz
Nadelholz: C24/Güteklasse II
Dicke 120 mm
Norm DIN 1052 (EC5)

Datenblatt Tor

ALLGEMEINE VORGABEN

DIESER PLAN GILT NUR IN VERBINDUNG MIT SÄMTLICHEN ARCHITEKTURPLÄNEN UND DEN ENTSPRECHENDEN FREIGEGEBENEN PLANUNGEN DER FACHPLANER DIESES PROJEKTES!

ALLE PLANINHALTE, ANGABEN UND MAßE SIND VOR BEGINN DER ARBEITEN VOM UNTERNEHMER VERANTWORTLICH ZU PRÜFEN, MIT DER ÖRTLICHKEIT ZU VERGLEICHEN UND DIFFERENZEN DER BAULEITUNG MITZUTEILEN UND ZU KLÄREN!

ERGÄNZENDE ANGABEN SIND DEN UNTERLAGEN DER FACHPLANER ZU ENTNEHMEN:
BRANDSCHUTZKONZEPT, BODENGUTACHTEN, SCHLITZ- UND DURCHBRUCHSPLÄNE, BAUTEILKATALOG, SCHAL-UND BEWEHRUNGSPLÄNE, PLÄNE DER AUSSENANLAGE, DER HAUSTECHNIK UND DER LOGISTIK!

BEI KERNBOHRUNGEN SIND DIE PLÄNE DES STATIKERS MASSGEBLICH. KERNBOHRUNGEN SIND VOR DER AUSFÜHRUNG MIT DER BAULEITUNG UND DEM STATIKER ABZUSTIMMEN.

HÖHENKOTEN IM AUSSENBEREICH SIND DER AUSSENANLAGENPLANUNG ZU ENTNEHMEN!

TÜRBREITEN SIND ROHBAUMASSE, TÜR- UND BRÜSTUNGSHÖHEN BEZIEHEN SICH AUF OKFF BIS UK ROH-STURZ BZW. OK ROH-BRÜSTUNG!

ALLE NICHTTRAGENDEN RAUMHOHEN INNENWÄNDE SIND GLEITEND AN DIE BETONDECKE ANZUSCHLIESSEN!

LEGENDE

- Stahlbeton
- Beton - Fertigteil
- unbewehrter Beton
- Brettschichtholz
- Dämmung - weich
- Dämmung - hart
- OSB Platte
- DWD Platte
- Trockenbau
- Putz / Lehmputz
- Holzständerwerk

Nordpfeil

-122,983° gedreht

0,00 = 106,00 üNN

Index	Änderung	DATUM	NAME

BAUVORHABEN

Neubau einer Energiezentrale im Brainergypark Jülich

An der deutschen Welle
52428 Jülich
Germany

BAUHERR

Brainergy Park Jülich GmbH
Am Brainergypark 1
52428 Jülich
Deutschland

Ansprechpartner:
Jan Stichtenoth

Geschäftsführung:
Prof. Dr. Bernhard Hoffschmidt,
Dr. Arndt Brauckmann

DATUM / UNTERSCHRIFT

ARCHITEKT

cm.build.ing GmbH
Helmholtzstraße 24
52428 Jülich
Germany

Tel +49 2461 - 981098 -0
Fax +49 2461 - 981098 -99
www.cmbuilding.de
info@cmbuilding.de

DATUM / UNTERSCHRIFT

GEZEICHNET	LK	DATUM	10.04.2026
POJEKTNUMMER	24 10 21	PLANGRÖSSE	A1
LEISTUNGSPHASE	LP5	MASSSTAB	1:20

PLAN

Tor Halle

EJD-ARC-LP5-DT-TH-504-00-V